FLANSCH-ANSCHLUSSVARIANTEN
1 ½" Top Mount

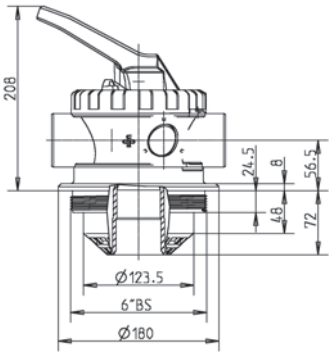

TM15-A (Gewinde 6" British Standard)

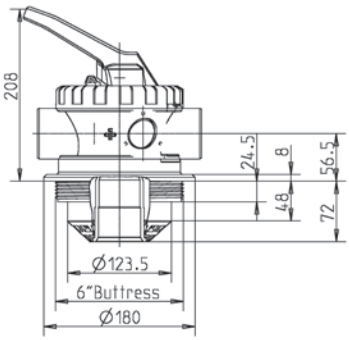

TM15-B (Gewinde 6" Buttress)

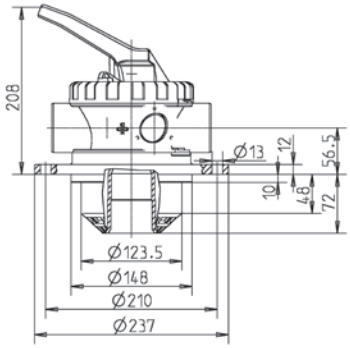

TM15-G (Schraubflansch)

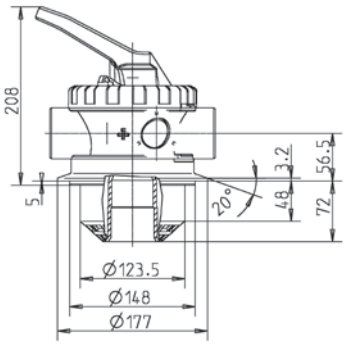

TM15-S (STANDARD-Klemmflansch)

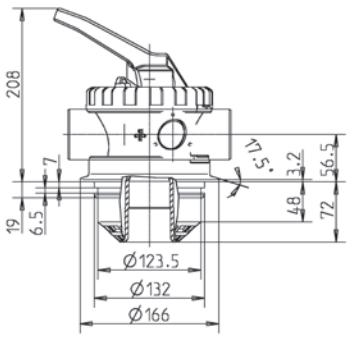

TM15-SF (PENTAIR-Klemmflansch)

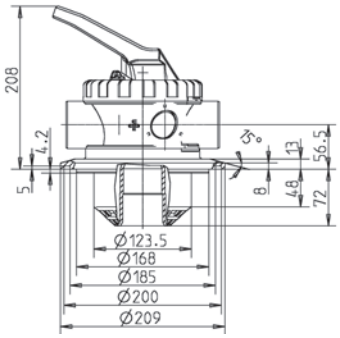

TM15-T (STA-RITE-Klemmflansch)

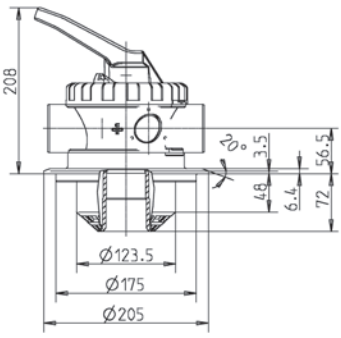

TM15-ZK (ZODIAC-Klemmflansch)

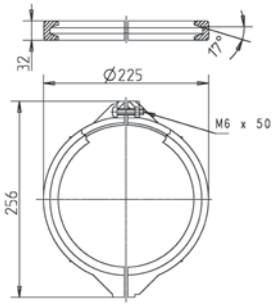

Klemmringset „T“ inkl. Schrauben und Muttern
50194 schwarz

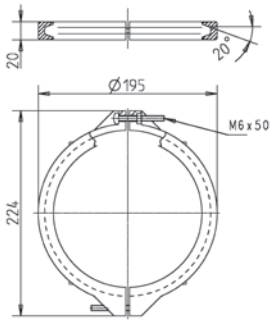

Klemmringset „S“ inkl. Schrauben und Muttern
170362 schwarz